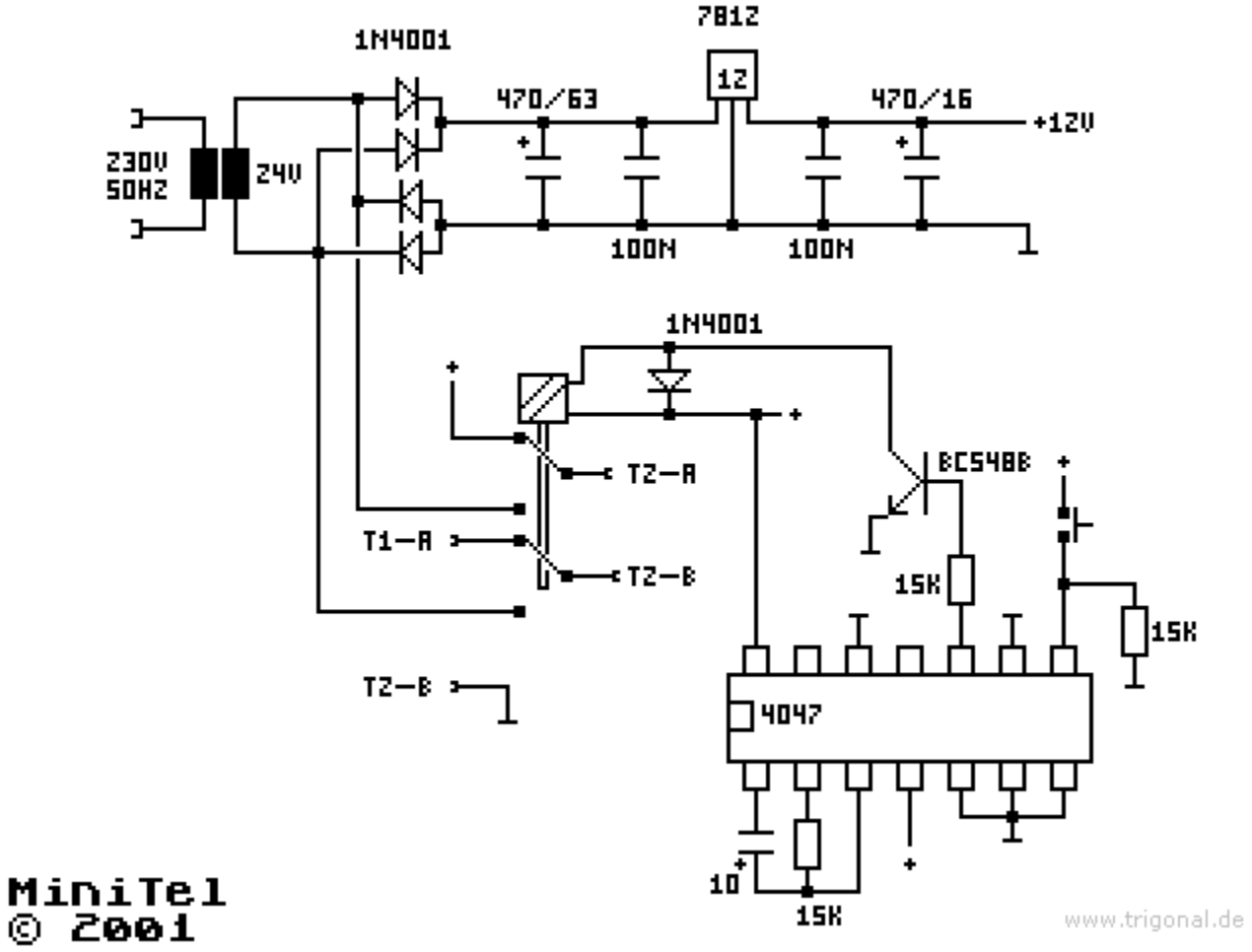

Dieses Dokument wurde heruntergeladen von www.trigonal.de.