Fahrpult-Selektor Deluxe

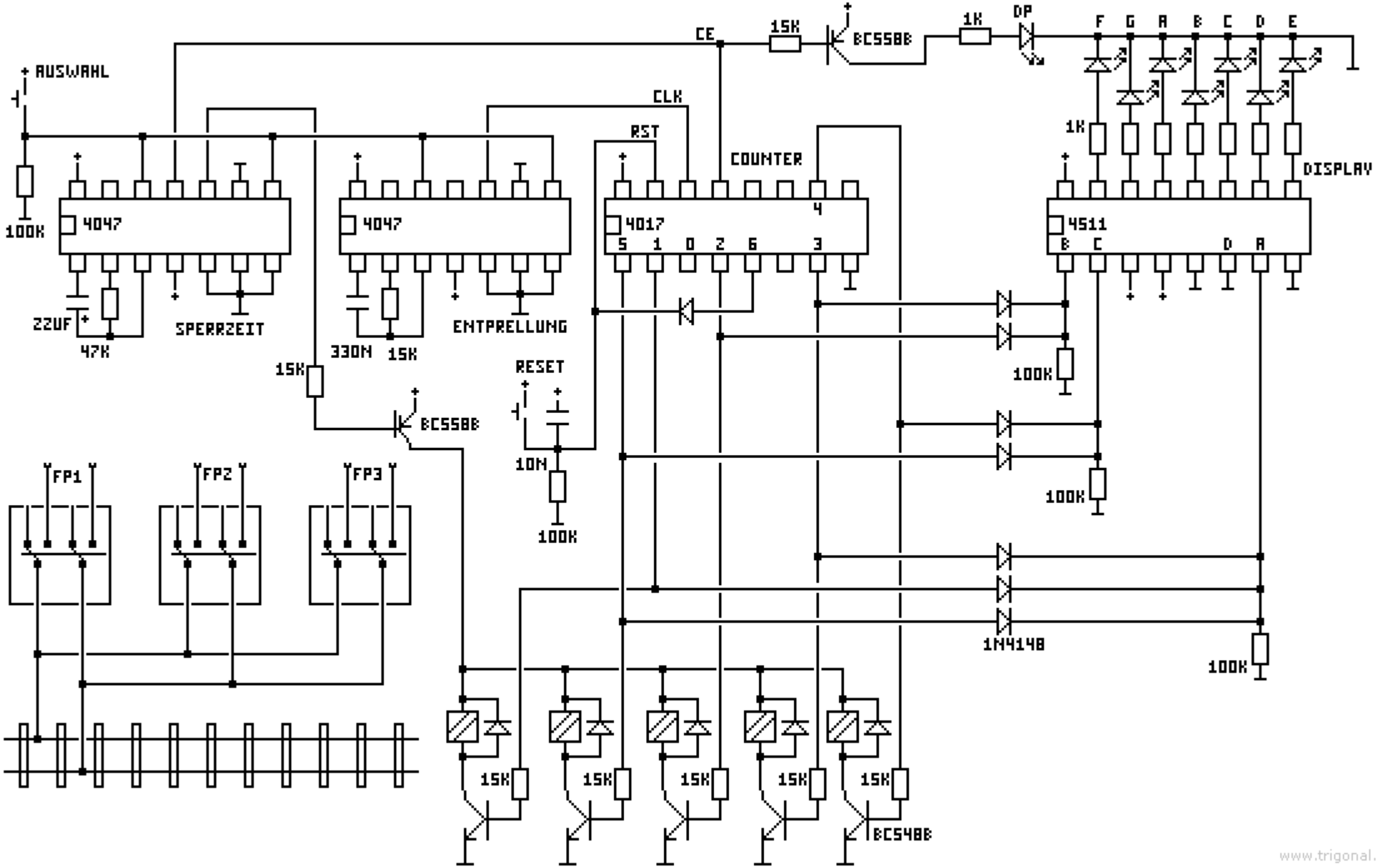

www.trigonal.de

Dieses Dokument wurde heruntergeladen von www.trigonal.de.